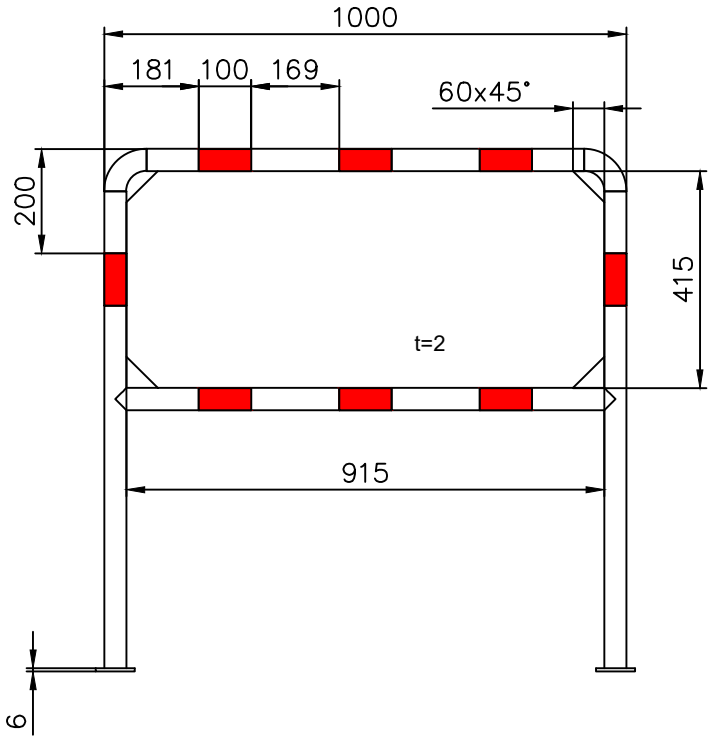

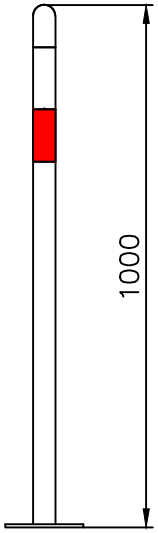

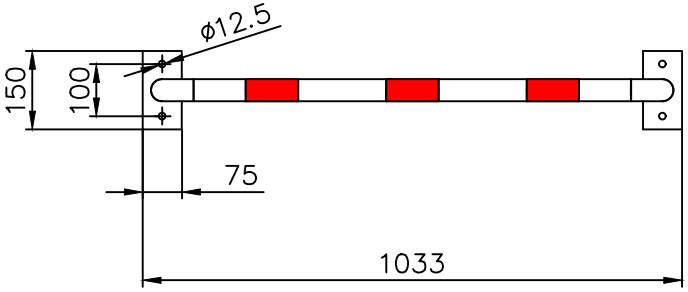

Stahlrohr Ø 42,4 x 2,6 mm
Pulverbeschichtet RAL 1023, gelb
Schwarze Folienstreifen

Rammschutz-Shop.eu
Finkenberger Weg 24 58256 Ennepetal
Tel 02333 982077-0 Fax 02333 982077-1
info@rammschutz-shop.eu
www.rammschutz-shop.eu

	Datum	Name
Bearb.	02.05.24	ju.
Gepr.	02.05.24	ju.
Norm		

Maßstab | (Gewicht) 18 kg

muetzel042401

Schutzbügel mit Knieholm und Blechfüllung
1000 (B) x 1000 (H) mm

Blatt
Blätter

Zust. | Änderung | Datum | Name | Ursprung | Ersatz für: | Ersatz durch: