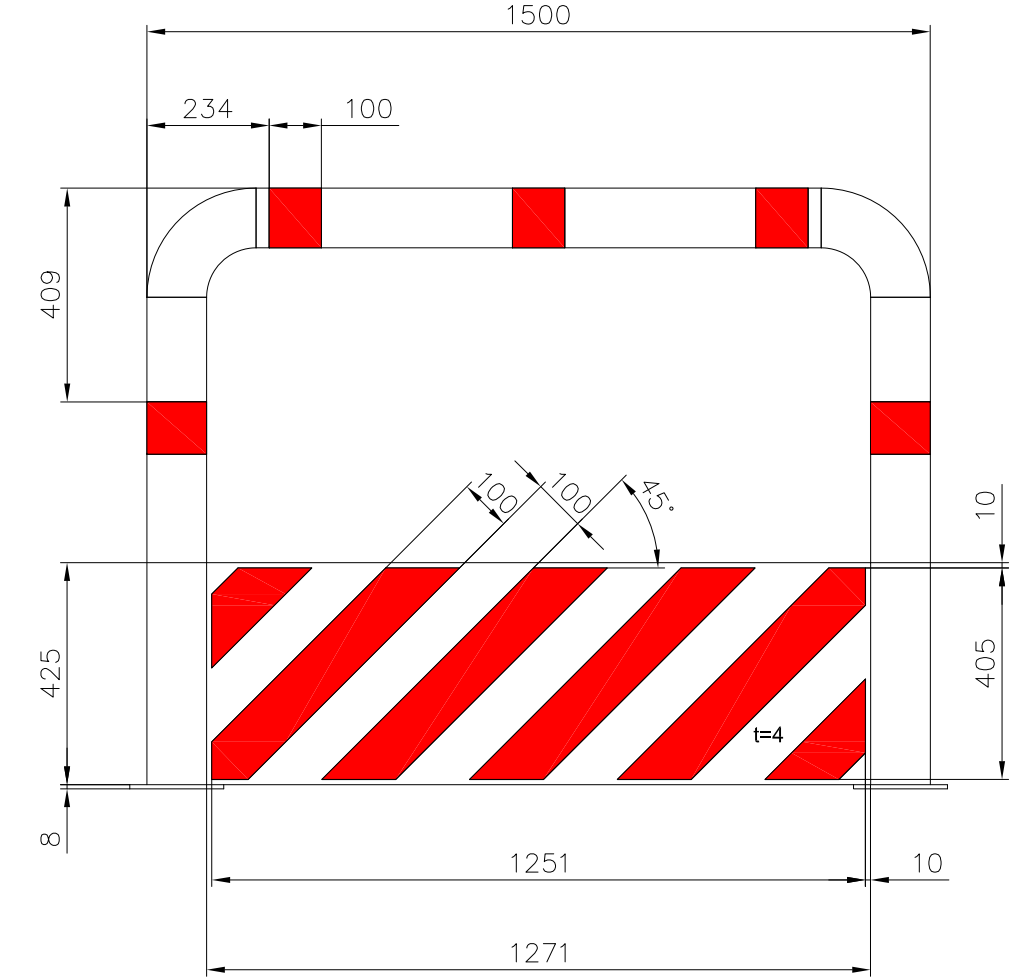

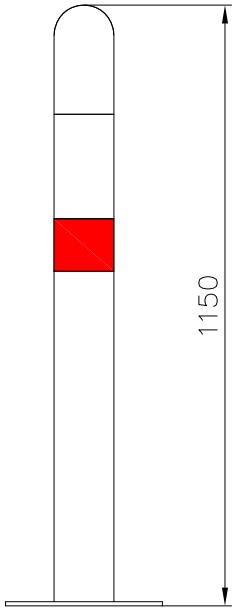

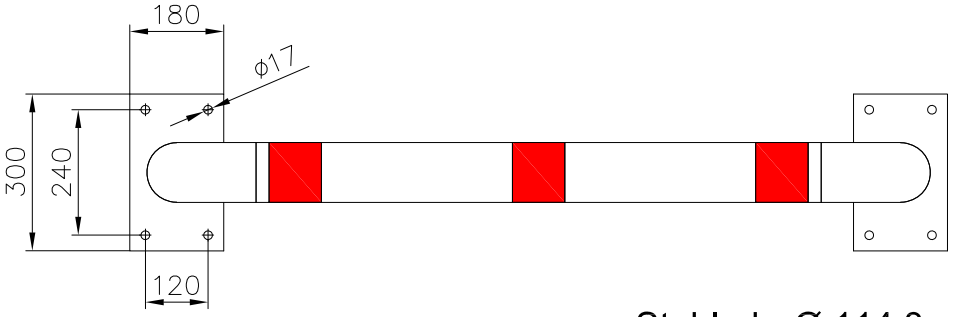

Stahlrohr Ø 114,3 x 3,2 mm
Verzinkt
Pulverbeschichtet RAL 9016, weiß
Rote Folienstreifen

Rammschutz-Shop.eu
Finkenberger Weg 24 58256 Ennepetal
Tel 02333 982077-0 Fax 02333 982077-1
info@rammschutz-shop.eu
www.rammschutz-shop.eu

	Datum	Name
Bearb.	12.10.23	ju.
Gepr.	12.10.23	ju.
Norm		

Maßstab | (Gewicht) 56 kg

id102301

Schutzbügel zum Aufdübeln
1500 (B) x 1150 (H) mm

Blatt
Blätter

Zust. | Änderung | Datum | Name | Ursprung | Ersatz für: | Ersatz durch: