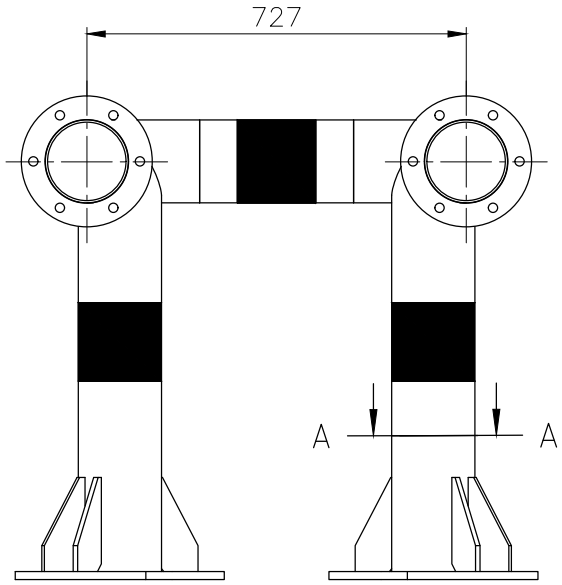

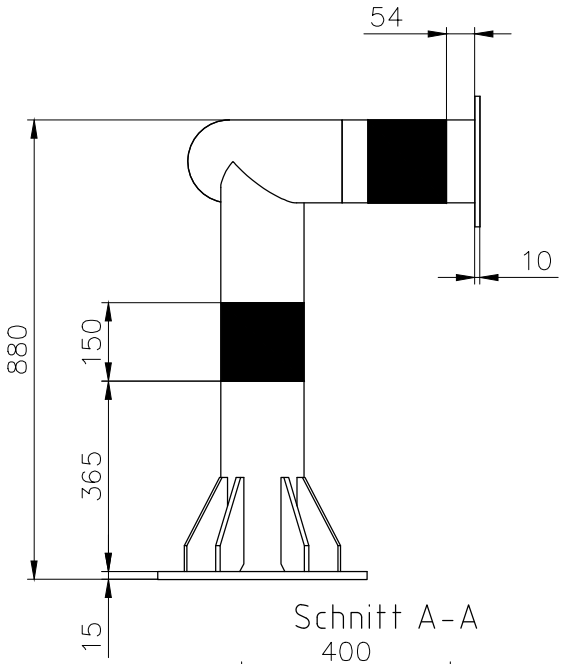

Verbindungsmaterial (für 2 Elemente) verzinkt:

12x Schraube DIN 933 - M16 x 60 mm
24 x Scheibe DIN 125 - D16
12x Federring DIN 127 - D16
12x Mutter DIN 934 - M16

Stahlrohr Ø 159 x 4,5 mm
Rostschutzgrundierung
Pulverbeschichtet RAL 1023, gelb
Schwarze Folienstreifen

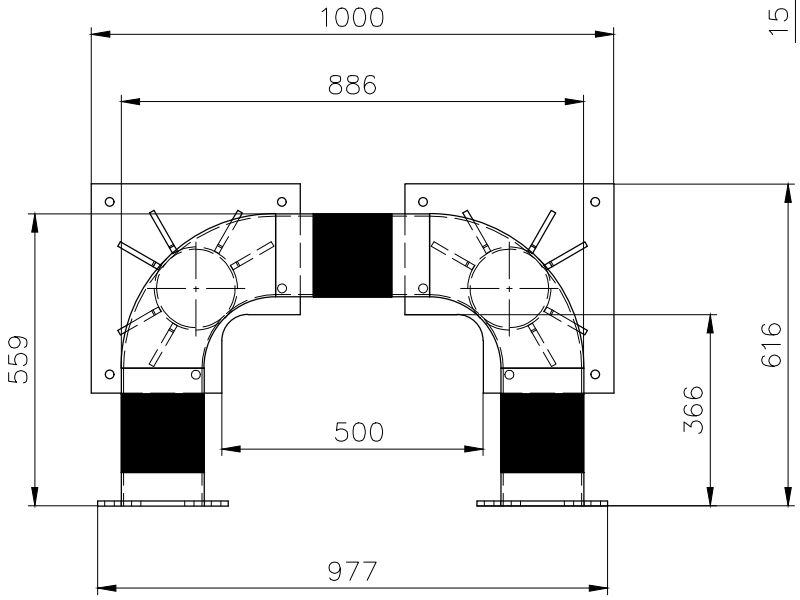

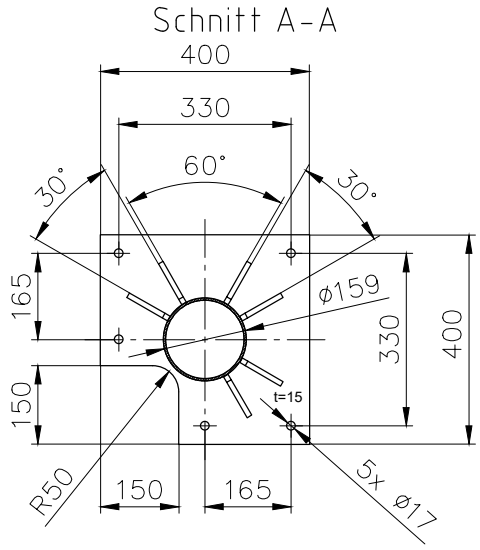

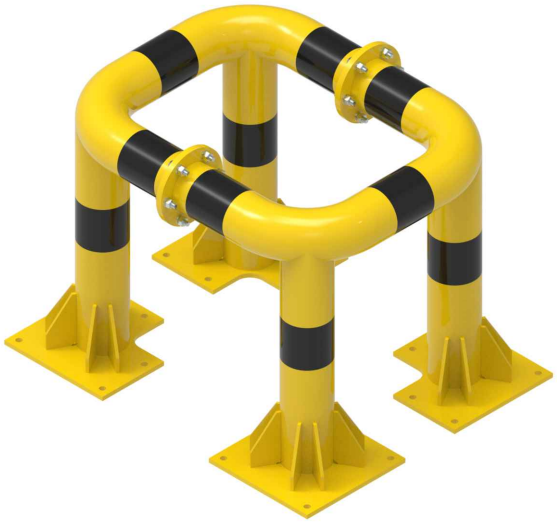

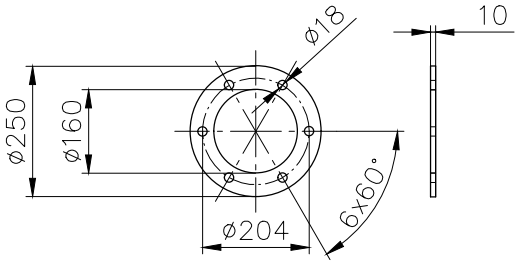

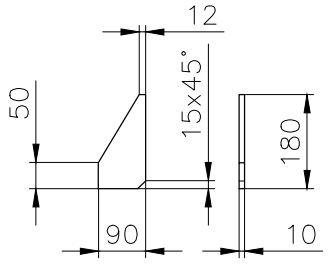

Rammschutz-Shop.eu Finkenberger Weg 24 58256 Ennepetal Tel 02333 982077-0 Fax 02333 982077-1 info@rammschutz-shop.eu www.rammschutz-shop.eu					Maßstab	(Gewicht) 2x106 kg
					253311209	
				Datum	Name	Schwerlast-Säulenschutz 2-teilig 85 kN - Staplerklasse FL5 U 559/886/559 x 880 (H) mm
				Bearb. 02.10.24	ju.	
				Gepr. 02.10.24	ju.	
				Norm		
						Blatt
						Blätter
Zust.	Änderung	Datum	Name	Ursprung	Ersatz für:	Ersatz durch: