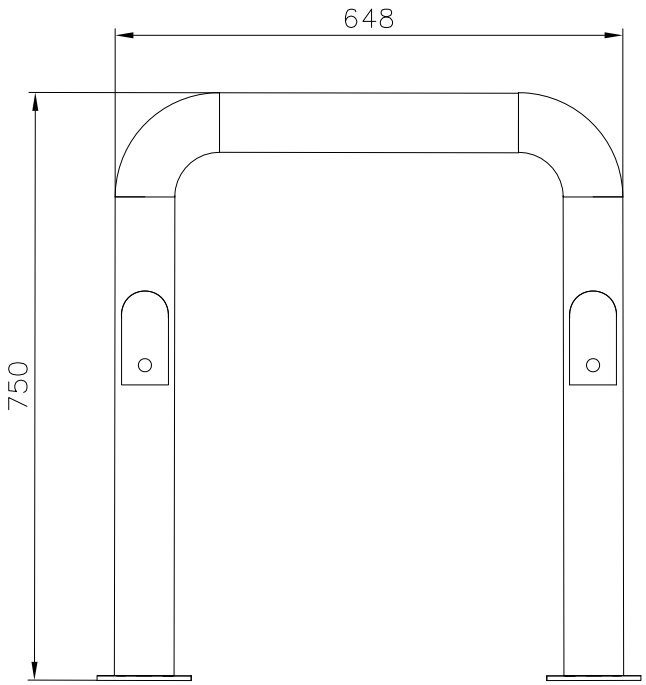

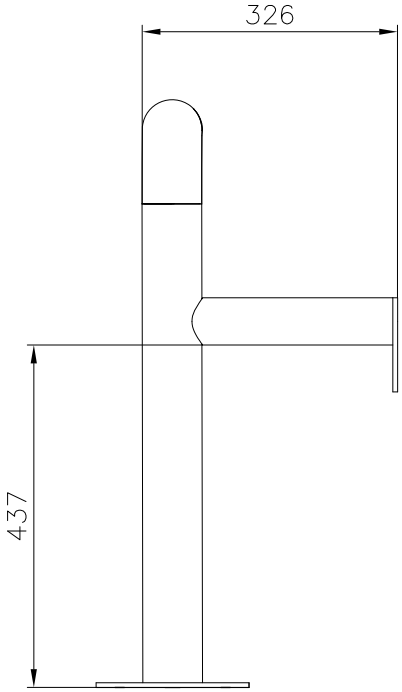

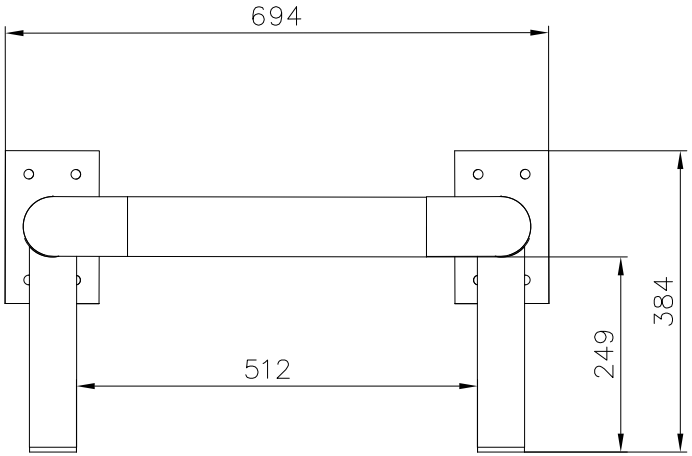

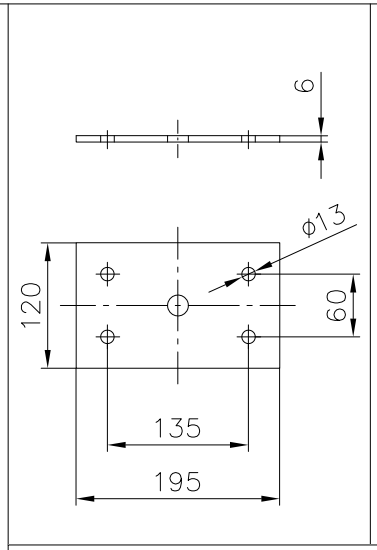

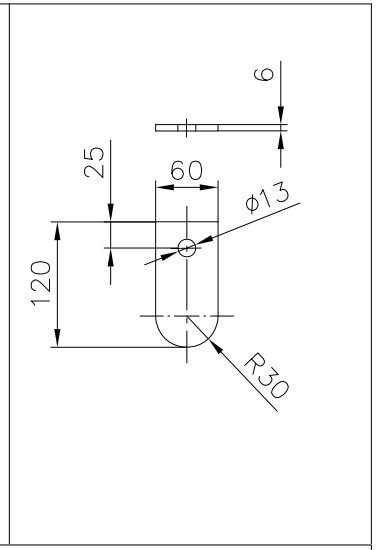

Verbindungsmaterial:

2x Sechskantschraube M12 x 40 mm
4x Scheibe D12
2x selbstsichernde Mutter M12

Stahlrohr ø 76,1 x 2,9 mm
und ø 60,3 x 2,9 mm
Feuerverzinkt

Rammschutz-Shop.eu
Finkenberger Weg 24 58256 Ennepetal
Tel 02333 982077-0 Fax 02333 982077-1
info@rammschutz-shop.eu
www.rammschutz-shop.eu

	Datum	Name
Bearb.	07.07.20	ju.
Gepr.	07.07.20	ju.
Norm		

Zust.	Änderung	Datum	Name	Ursprung

Maßstab | (Gewicht) 2 x16 kg

253230708

Säulenschutz z. Aufdübeln
2-teilig

Blatt
Blätter

Ersatz für: | Ersatz durch: