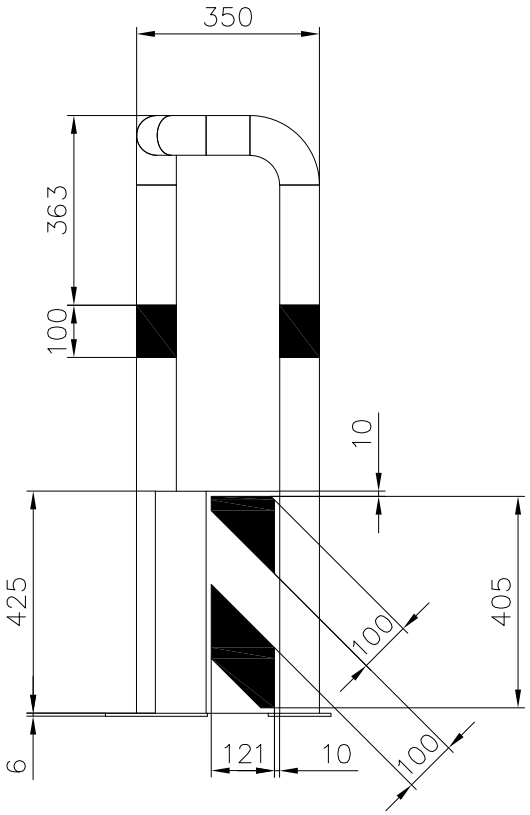

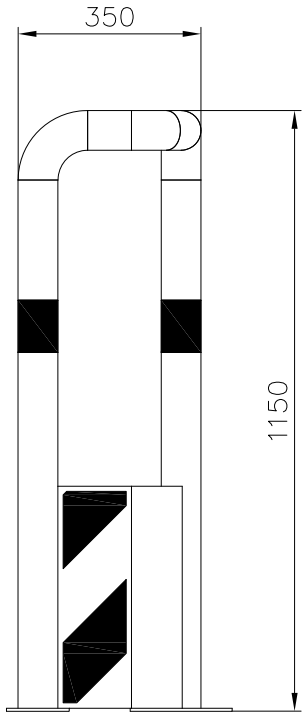

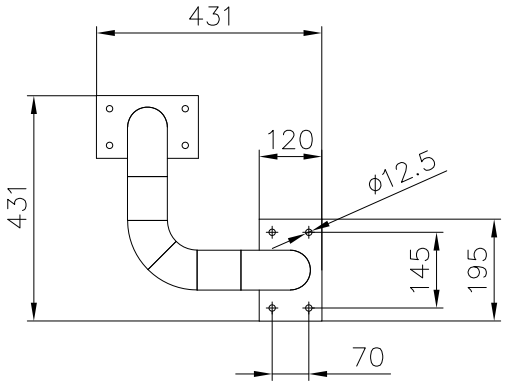

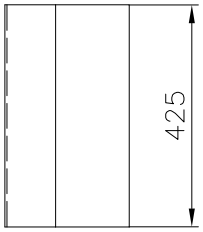

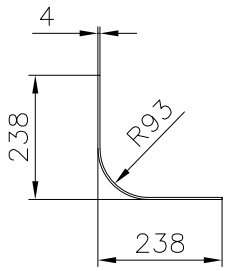

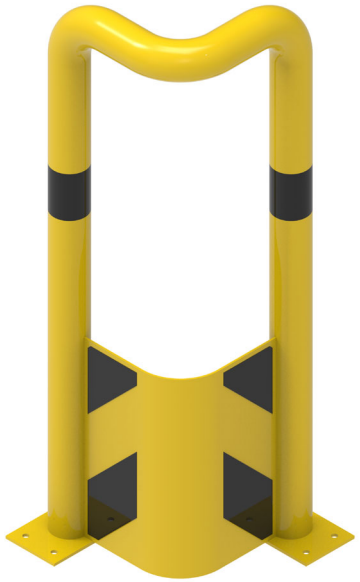

Stahlrohr Ø 76,1x 2,9 mm
Verzinkt
Pulverbeschichtet RAL 1023, gelb
Schwarze Folienstreifen

Rammschutz-Shop.eu Finkenberger Weg 24 58256 Ennepetal Tel 02333 982077-0 Fax 02333 982077-1 info@rammschutz-shop.eu www.rammschutz-shop.eu					Maßstab	(Gewicht) 23 kg
					223210412	
				Datum	Name	90°-Schutzwinkel zum Aufdübeln L 350/350 x 1150 (H) mm
				Bearb. 16.01.24	ju.	
				Gepr. 16.01.24	ju.	
				Norm		
						Blatt
						Blätter
Zust.	Änderung	Datum	Name	Ursprung	Ersatz für:	Ersatz durch: