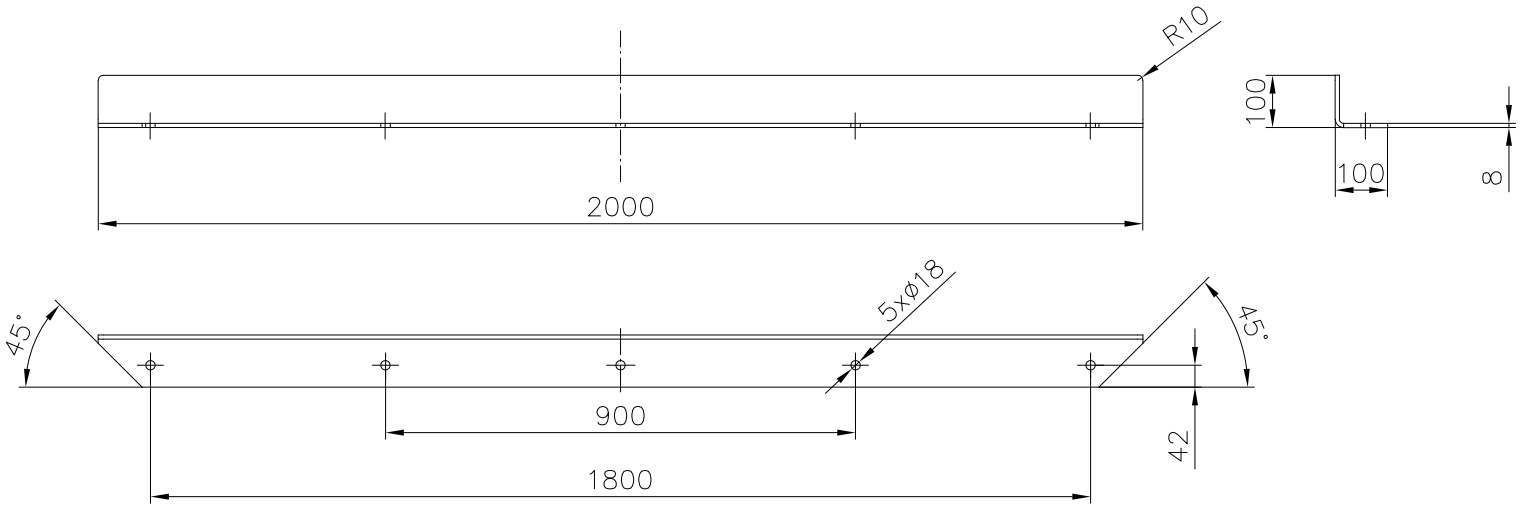

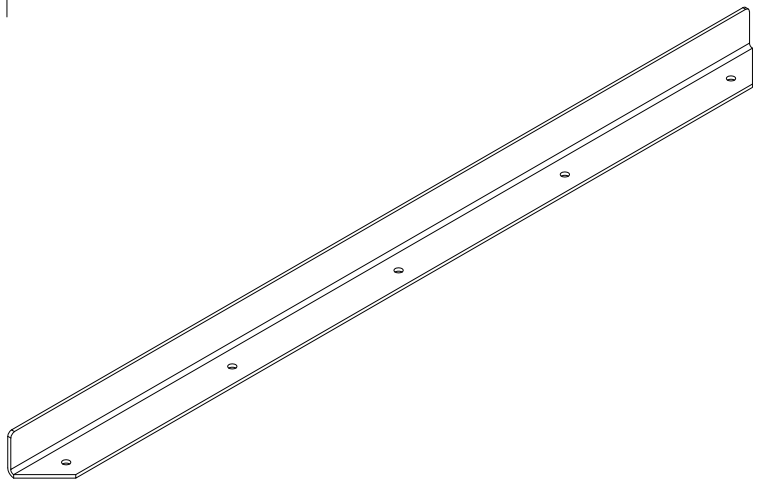

Blech 8 mm
Pulverbeschichtet RAL 1023

Rammschutz-Shop.eu Finkenberger Weg 24 58256 Ennepetal Tel 02333 982077-0 Fax 02333 982077-1 info@rammschutz-shop.eu www.rammschutz-shop.eu						Maßstab (Gewicht) 24 kg
						133882001
				Datum	Name	Leitbord zum Aufdübeln L 100/100 x 2000 mm
				Bearb.	08.12.23	ju.
				Gepr.	08.12.23	ju.
				Norm		
						Blatt
						Blätter
Zust.	Änderung	Datum	Name	Ursprung		Ersatz für: Ersatz durch: