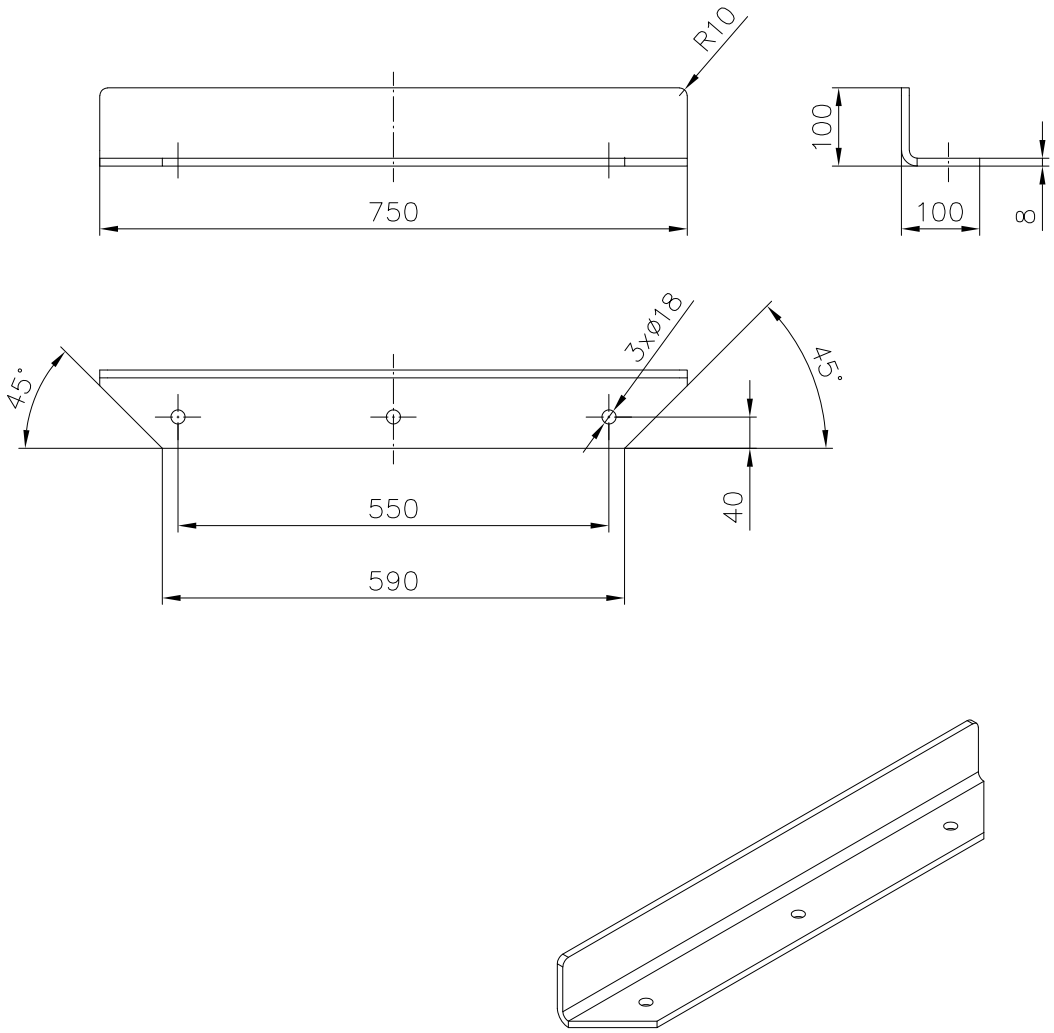

Blech 8 mm
Pulverbeschichtet RAL 1023

Rammschutz-Shop.eu
Finkenberger Weg 24 58256 Ennepetal
Tel 02333 982077-0 Fax 02333 982077-1
info@rammschutz-shop.eu
www.rammschutz-shop.eu

	Datum	Name
Bearb.	03.11.23	ju.
Gepr.	03.11.23	ju.
Norm		

Maßstab | (Gewicht) 11 kg

133880801

Leitbord zum Aufdübeln
L 100/100 x 750 mm

Blatt
Blätter

Zust. | Änderung | Datum | Name | Ursprung | Ersatz für: | Ersatz durch: