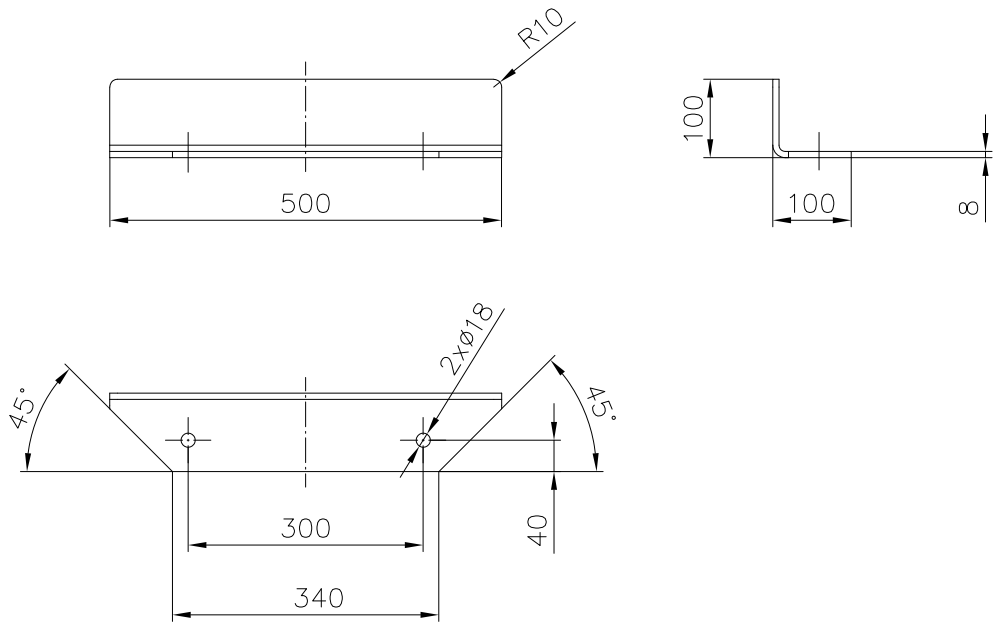


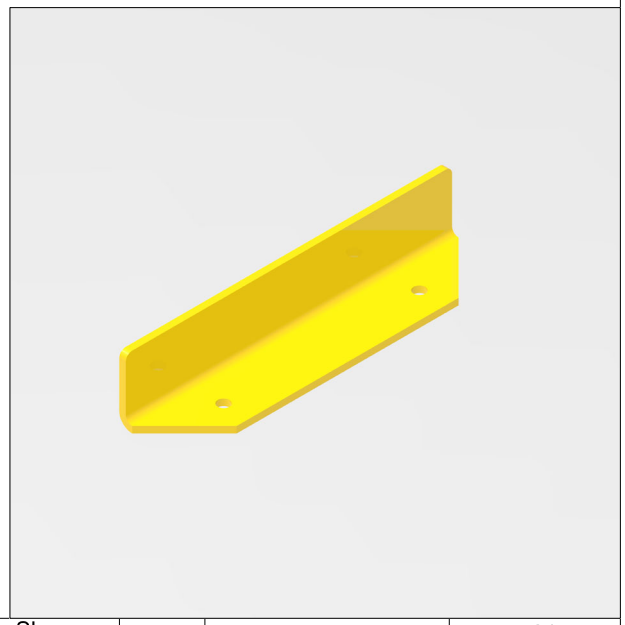

Blech 8 mm
Pulverbeschichtet RAL 1023, gelb

Rammschutz-Shop.eu
Finkenberger Weg 24 58256 Ennepetal
Tel 02333 982077-0 Fax 02333 982077-1
info@rammschutz-shop.eu
www.rammschutz-shop.eu

| | Datum | Name |
|---|---|---|
| Bearb. | 03.11.23 | ju. |
| Gepr. | 03.11.23 | ju. |
| Norm | | |

Maßstab | (Gewicht) 6 kg

133880501

Leitbord zum Aufdübeln
L 100/100 x 500 mm

Blatt
Blätter

| Zust. | Änderung | Datum | Name | Ursprung | Ersatz für: | Ersatz durch: |
|---|---|---|---|---|---|---|