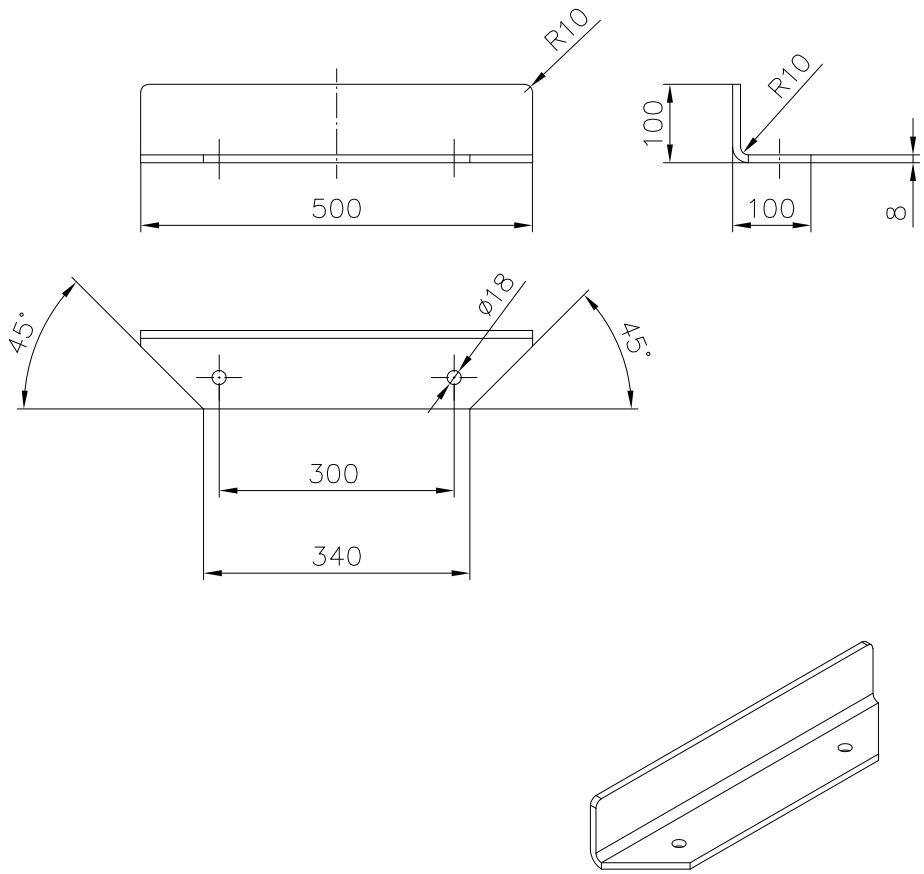

Blech 8 mm
Verzinkt
Pulverbeschichtet RAL 1023, gelb

Rammschutz-Shop.eu
Finkenberger Weg 24 58256 Ennepetal
Tel 02333 982077-0 Fax 02333 982077-1
info@rammschutz-shop.eu
www.rammschutz-shop.eu

	Datum	Name
Bearb.	11.04.23	ju.
Gepr.	11.04.23	ju.
Norm		

Maßstab | (Gewicht) 8 kg

133810501

Leitbord zum Aufdübeln
100 x 100 x 500 mm

Blatt
Blätter

Zust.	Änderung	Datum	Name	Ursprung	Ersatz für:	Ersatz durch: