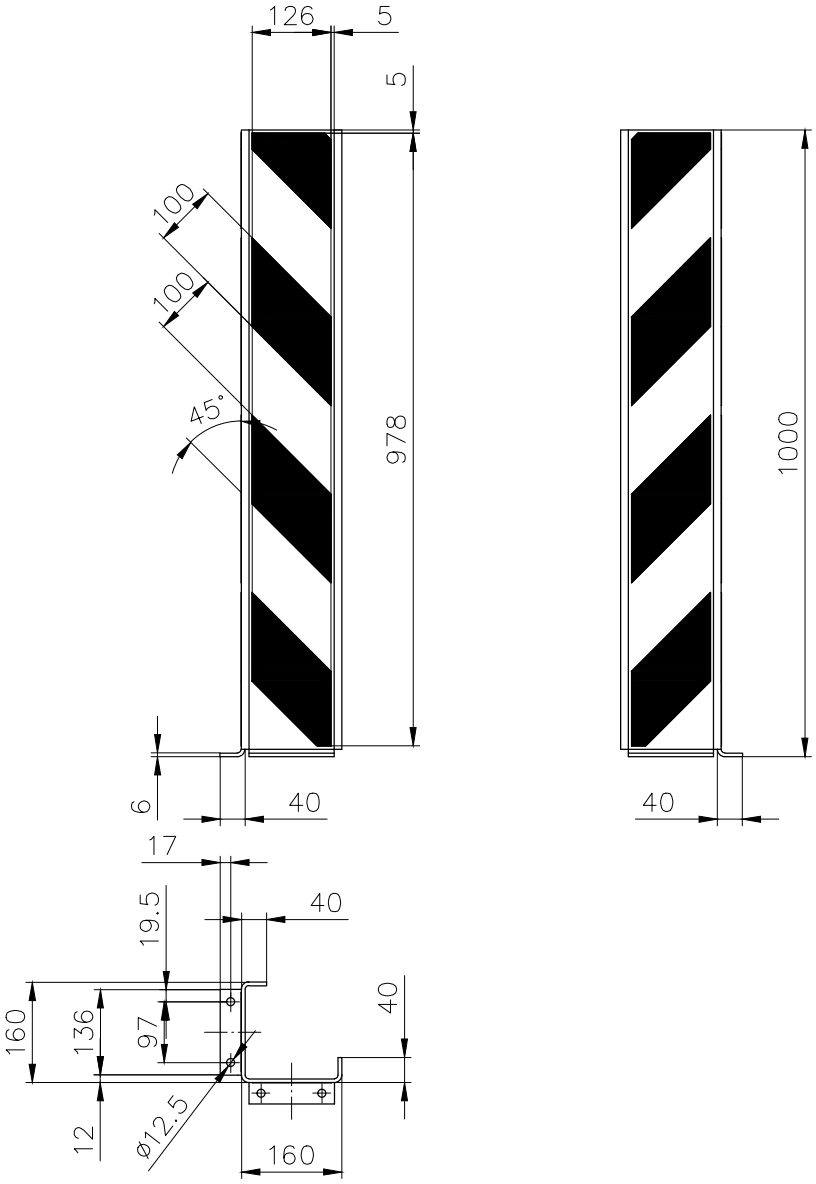

Blech 6 mm
Pulverbeschichtet RAL 1023,gelb
Schwarze Folienstreifen

Rammschutz-Shop.eu
Finkenberger Weg 24 58256 Ennepetal
Tel 02333 982077-0 Fax 02333 982077-1
info@rammschutz-shop.eu
www.rammschutz-shop.eu

	Datum	Name
Bearb.	22.05.24	ju.
Gepr.	22.05.24	ju.
Norm		

Maßstab | (Gewicht) 19 kg

093760210

Anfahrschutzprofil z. Aufdübeln
L160/160 x 1000(H) mm

Blatt
Blätter

Zust.	Änderung	Datum	Name	Ursprung	Ersatz für:	Ersatz durch: