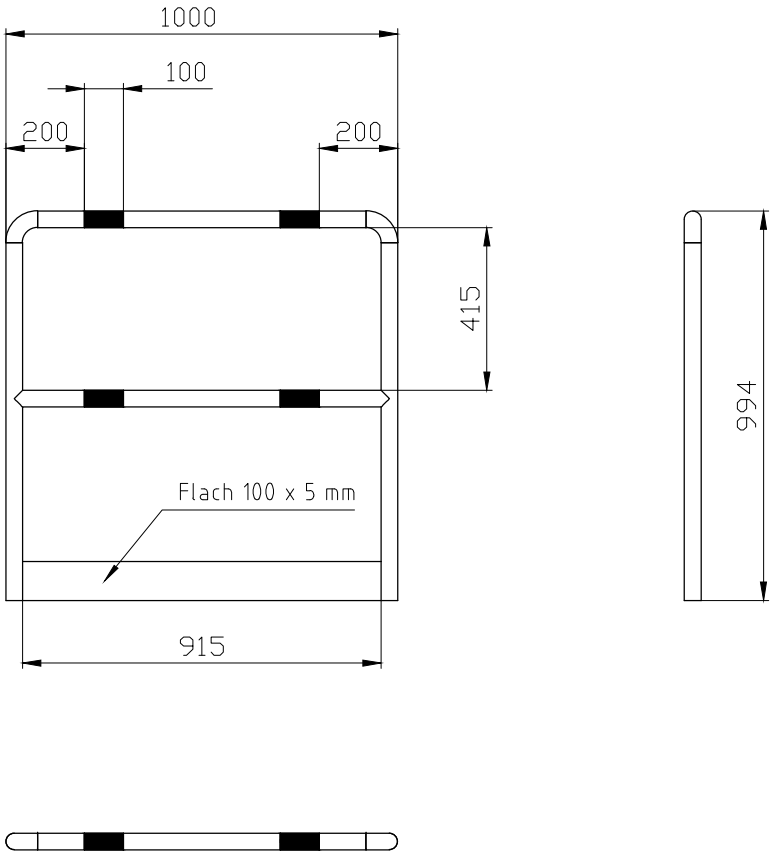

Stahlrohr Ø 42,4 x 2,6 mm
Verzinkt
Pulverbeschichtet RAL 1023
Schwarze Folienstreifen

Rammschutz-Shop.eu
Finkenberger Weg 24 58256 Ennepetal
Tel 02333 982077-0 Fax 02333 982077-1
info@rammschutz-shop.eu
www.rammschutz-shop.eu

	Datum	Name
Bearb.	17.06.24	ju.
Gepr.	17.06.24	ju.
Norm		

Maßstab | (Gewicht) 15 kg

054111010-01

Schutzbügel zum Herausheben
1000 (B) x 1000 (H) mm
Abnehmbares Teil

Blatt
Blätter

Zust. | Änderung | Datum | Name | Ursprung | Ersatz für: | Ersatz durch:

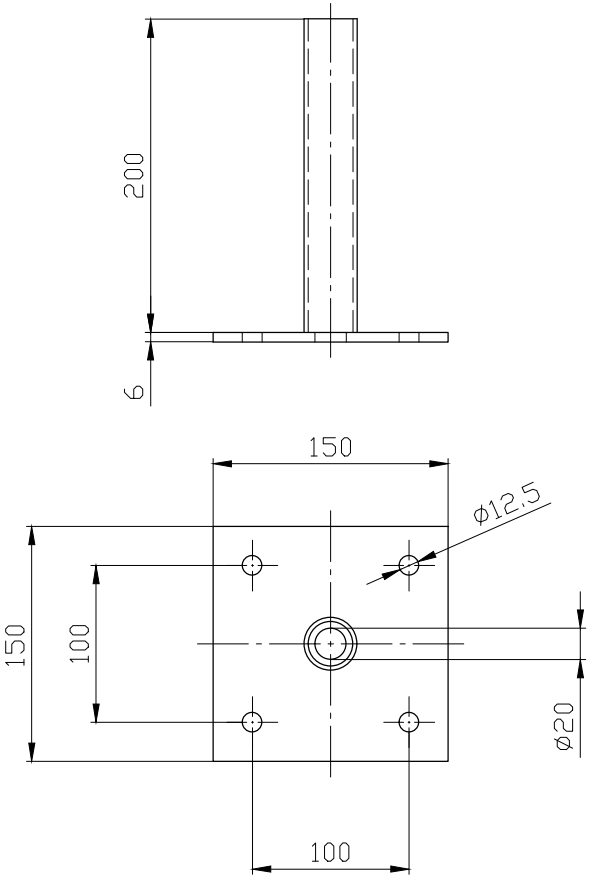

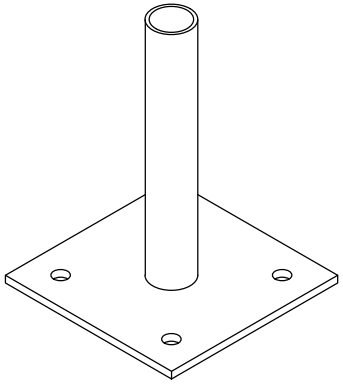

Stahlrohr ø 33,7 x 2,6 mm
Verzinkt
Pulverbeschichtet RAL 1023

Rammschutz-Shop.eu
Finkenberger Weg 24 58256 Ennepetal
Tel 02333 982077-0 Fax 02333 982077-1
info@rammschutz-shop.eu
www.rammschutz-shop.eu

	Datum	Name
Bearb.	17.06.24	ju.
Gepr.	17.06.24	ju.
Norm		

Maßstab | (Gewicht) 2 kg

054111010-02

Schutzbügel zum Herausheben
1000 (B) x 1000 (H) mm
Lose Fußplatte

Blatt
Blätter

Zust.	Änderung	Datum	Name	Ursprung	Ersatz für:	Ersatz durch: