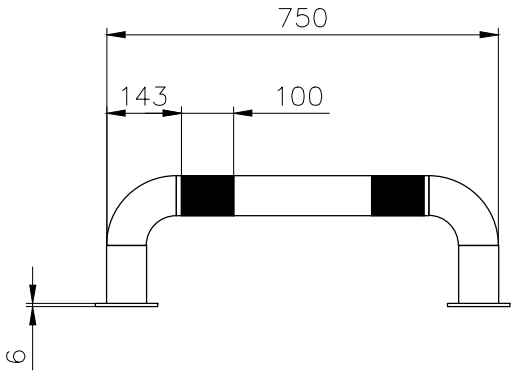

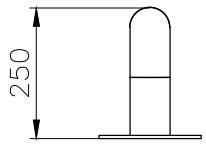

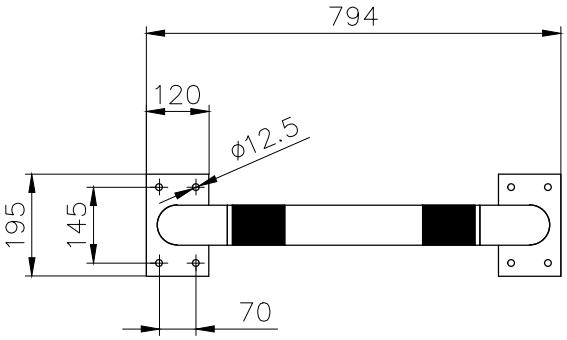

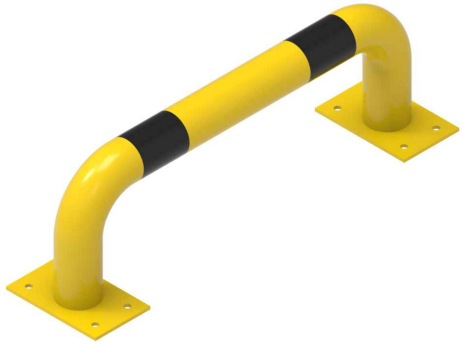

Stahlrohr Ø 76,1x 2,9 mm
Verzinkt
Pulverbeschichtet RAL 1023, gelb
Schwarze Folienstreifen

Rammschutz-Shop.eu Finkenberger Weg 24 58256 Ennepetal Tel 02333 982077-0 Fax 02333 982077-1 info@rammschutz-shop.eu www.rammschutz-shop.eu						Maßstab	(Gewicht) 8 kg
						033210807	
					Datum	Name	Rammschutzbügel 750 (B) x 250 (H) mm
				Bearb.	16.07.23	ju.	
				Gepr.	16.07.23	ju.	
				Norm			
							Blatt
							Blätter
Zust.	Änderung	Datum	Name	Ursprung		Ersatz für:	Ersatz durch: