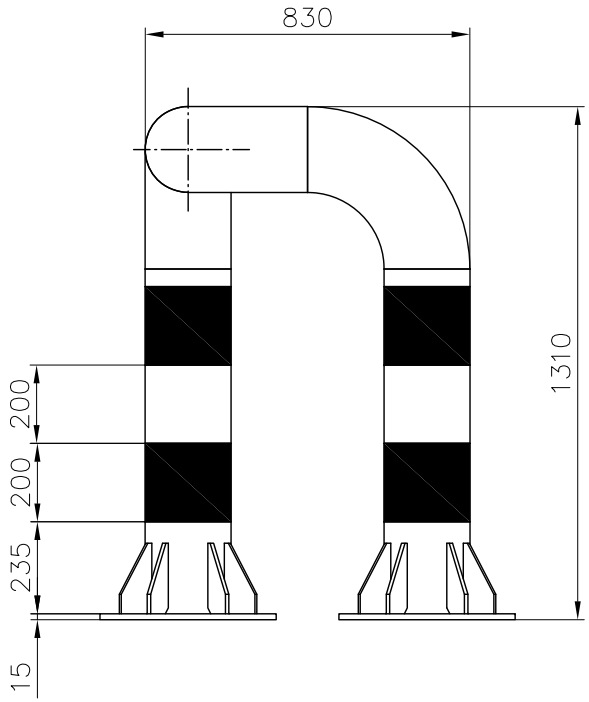

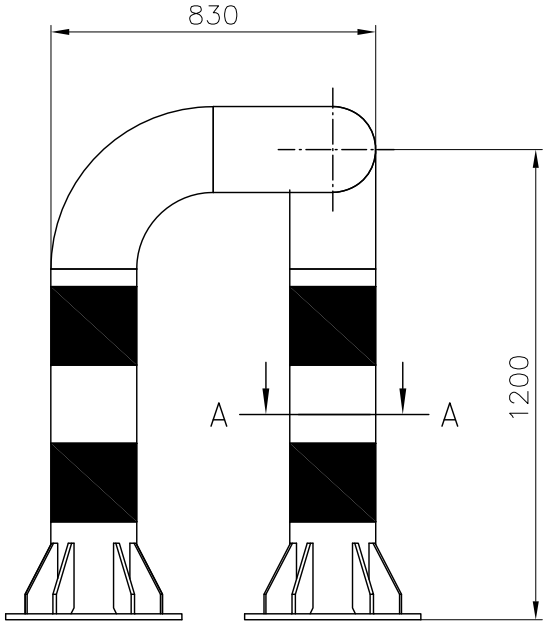

Stahlrohr Ø 219,1x 6,3 mm
Rostschutzgrundierung
Pulverbeschichtet RAL 1023, gelb
Schwarze Folienstreifen

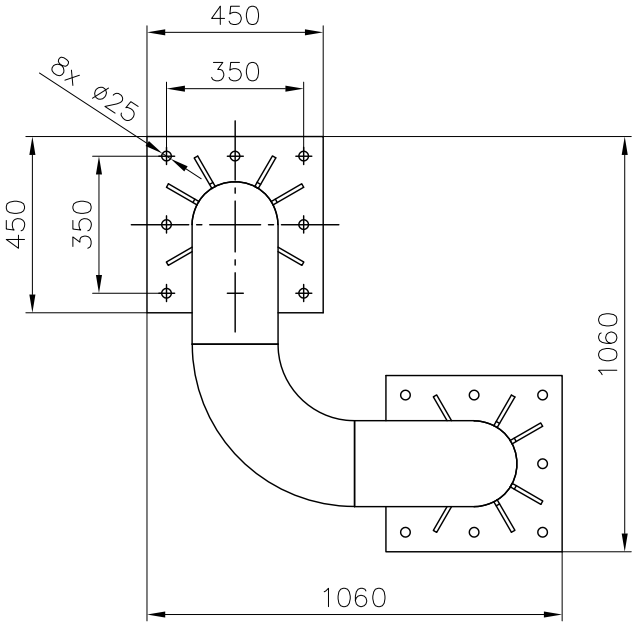

Schnitt A-A

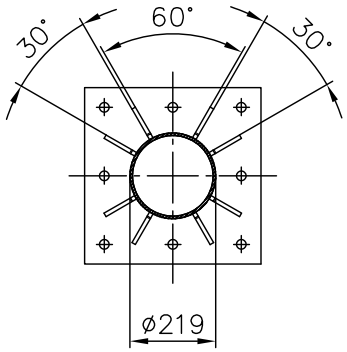

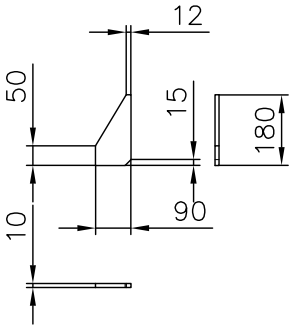

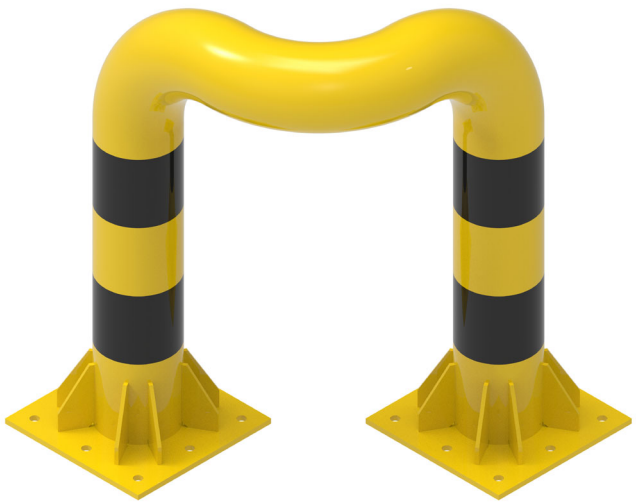

Rammschutz-Shop.eu Finkenberger Weg 24 58256 Ennepetal Tel 02333 982077-0 Fax 02333 982077-1 info@rammschutz-shop.eu www.rammschutz-shop.eu						Maßstab	(Gewicht) 170 kg
						023410913	
				Datum	Name	LKW-Anfahrschutz-Winkel L 830/830 x H1310 mm	
				Bearb. 16.05.26	ju.		
				Gepr. 16.05.26	ju.		
				Norm			
							Blatt
							Blätter
Zust.	Änderung	Datum	Name	Ursprung		Ersatz für:	Ersatz durch: