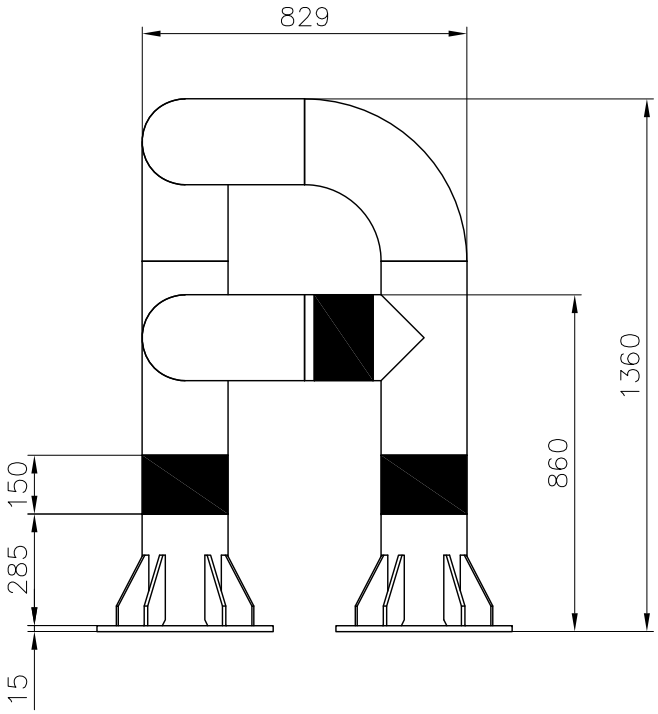

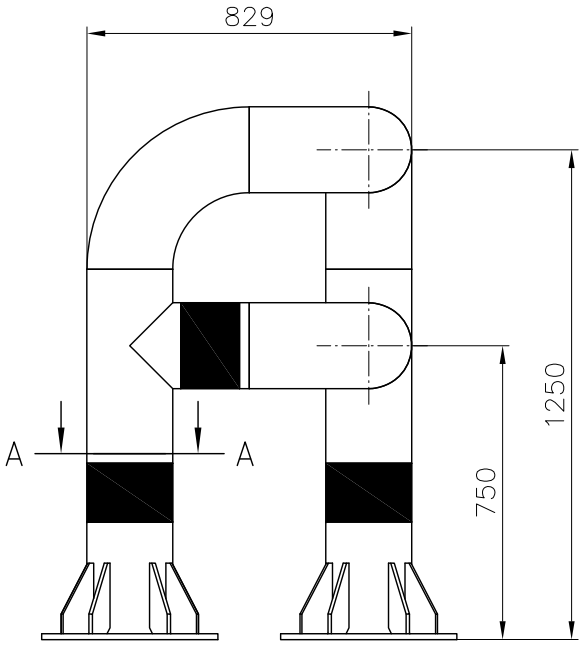

Stahlrohr Ø 219,1x 4,5 mm
Rostschutzgrundierung
Pulverbeschichtet RAL 1023, gelb
Schwarze Folienstreifen

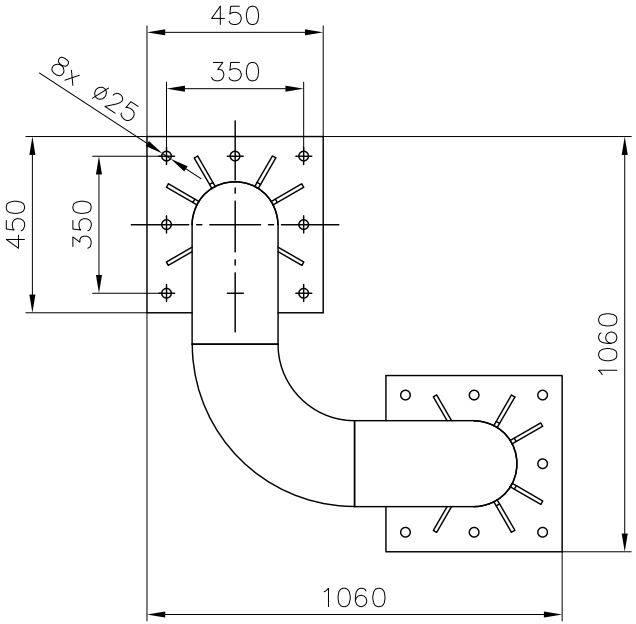

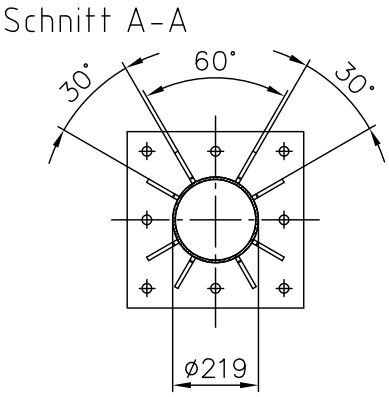

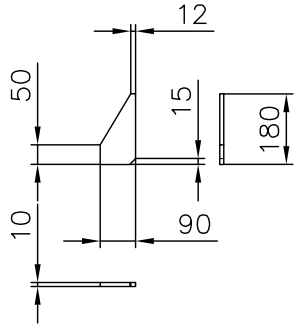

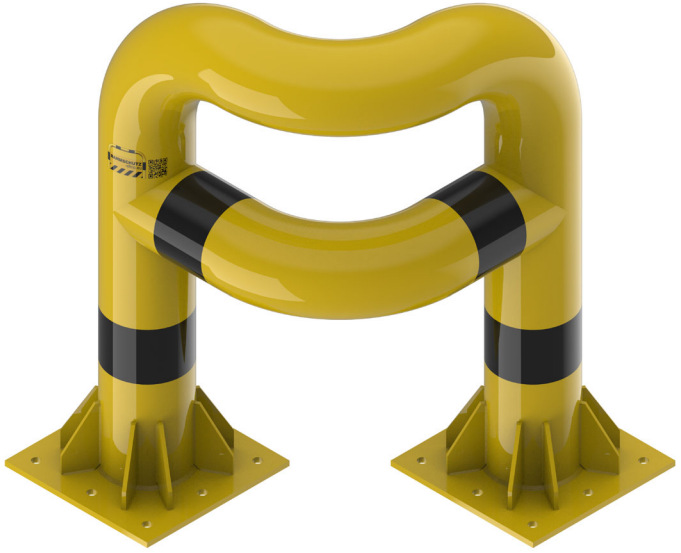

Rammschutz-Shop.eu
Finkenberger Weg 24 58256 Ennepetal
Tel 02333 982077-0 Fax 02333 982077-1
info@rammschutz-shop.eu
www.rammschutz-shop.eu

	Datum	Name
Bearb.	03.11.26	ju.
Gepr.	03.11.26	ju.
Norm		

Zust. | Änderung | Datum | Name | Ursprung

Maßstab | (Gewicht) 165 kg

023410913

LKW-Anfahrschutz-Winkel
L 829/829 x H1360 mm

Blatt
Blätter

Ersatz für: | Ersatz durch: