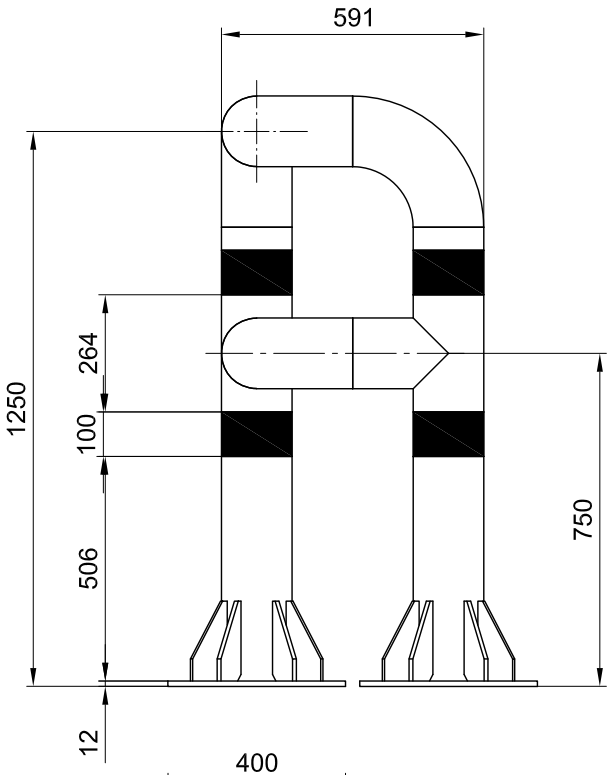

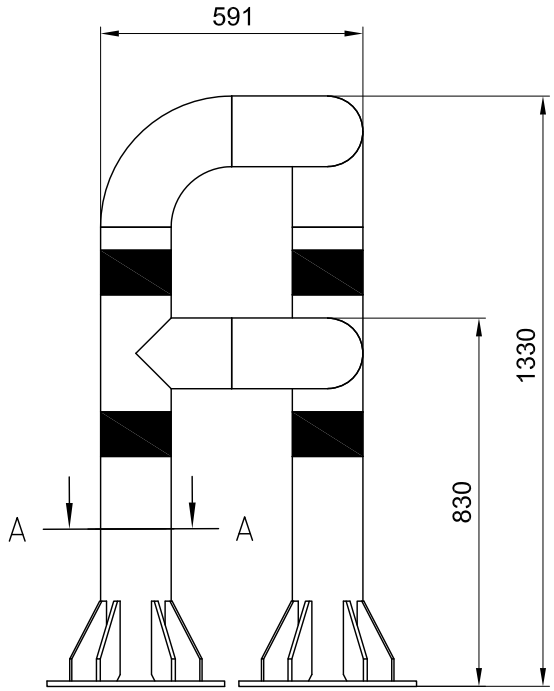

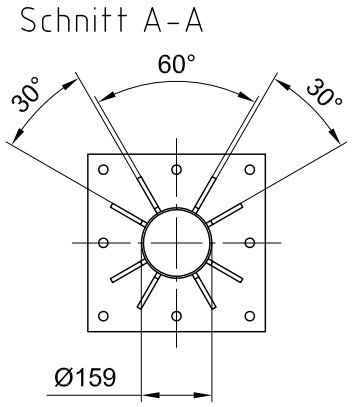

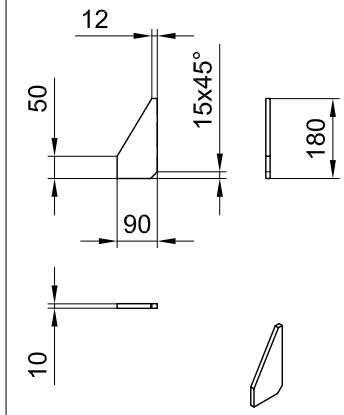

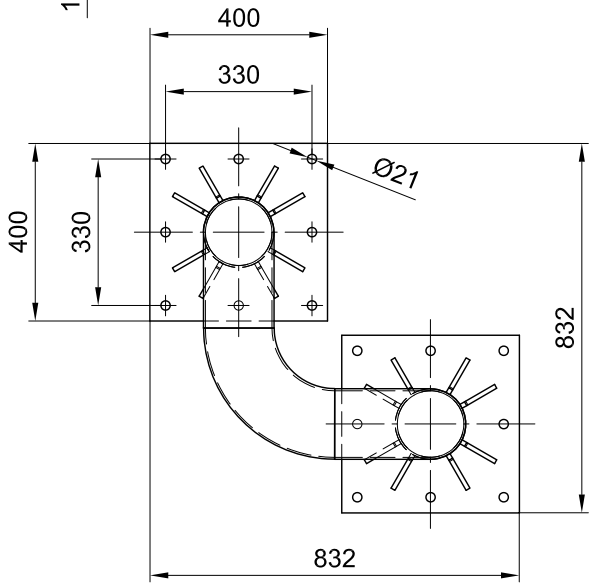



Stahlrohr Ø159,0 x 4,5 mm
Rostschutzgrundierung
Pulverbeschichtet RAL 1023, gelb
Schwarze Folienstreifen

Rammschutz-Shop.eu
Finkenberger Weg 24 58256 Ennepetal
Tel 02333 982077-0 Fax 02333 982077-1
info@rammschutz-shop.eu
www.rammschutz-shop.eu

	Datum	Name
Bearb.	19.10.26	ju.
Gepr.	19.10.26	ju.
Norm		

Zust. | Änderung | Datum | Name | Ursprung

Maßstab | (Gewicht) 110 kg

023360613

LKW Rammschutz-Winkel
L591/591 x H1330 mm

Blatt
Blätter

Ersatz für: | Ersatz durch: