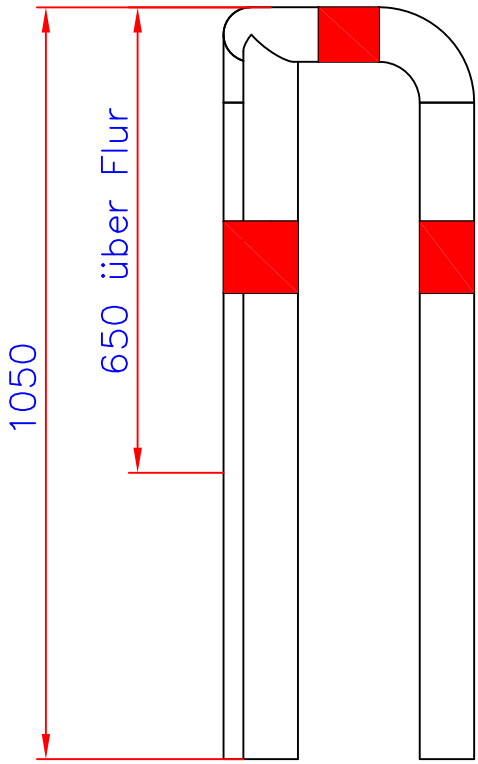

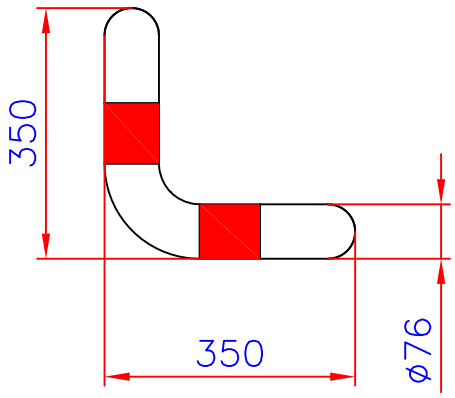

Rammschutz-Shop.eu
Finkenberger Weg 24 58256 Ennepetal
Tel 02333 982077-0 Fax 02333 982077-1
info@rammschutz-shop.eu
www.rammschutz-shop.eu

	Datum	Name
Bearb.	26.08.14	JU.
Gepr.	26.08.14	JU.
Norm		

Maßstab | (Gewicht) 21_KG

021220411

SCHUTZWINKEL 90° XL ZUM EINBETONIEREN

Blatt

Blätter

Zust.	Änderung	Datum	Name	Ursprung	Ersatz für:	Ersatz durch: