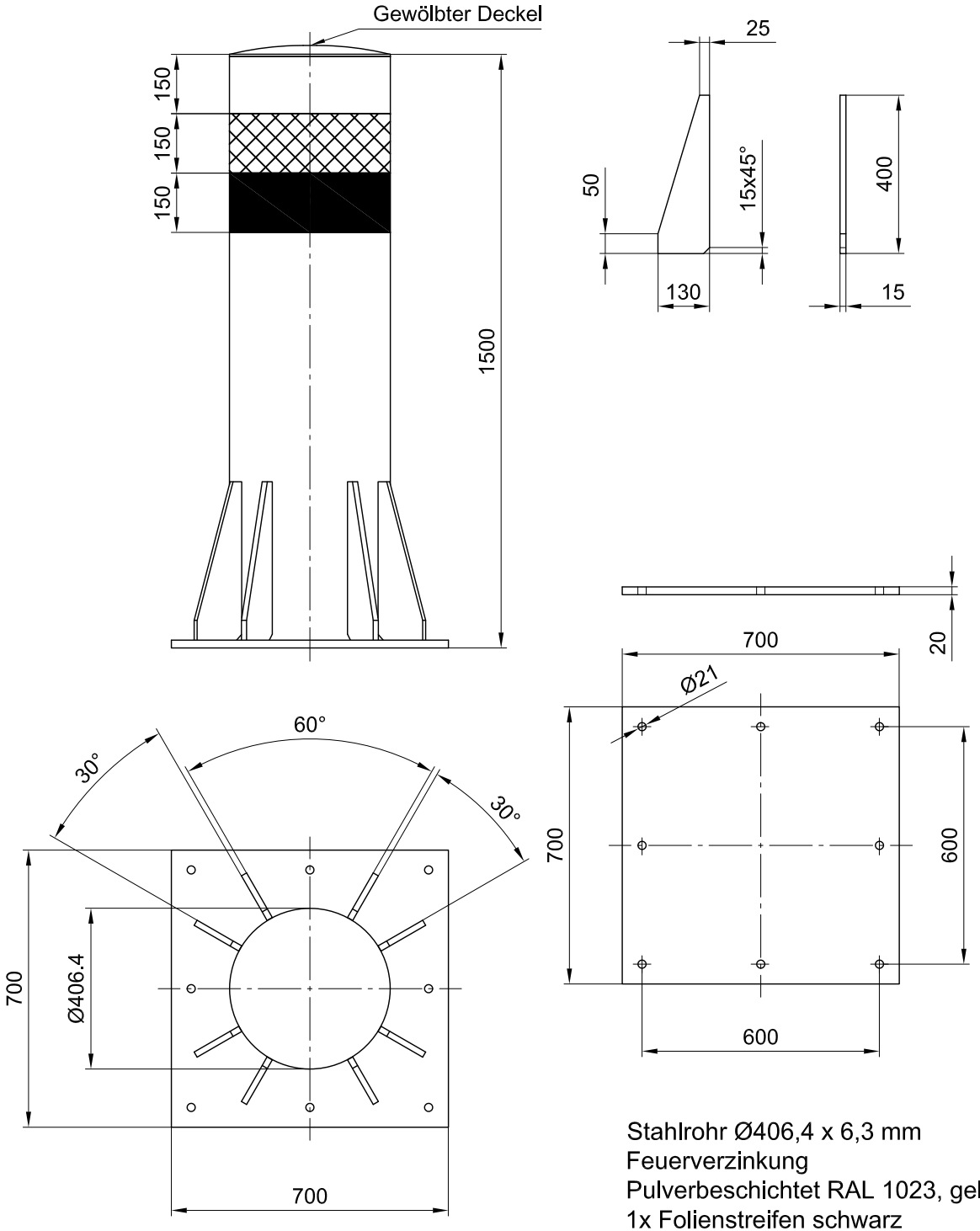

Stahlrohr Ø406,4 x 6,3 mm
Feuerverzinkung
Pulverbeschichtet RAL 1023, gelb
1x Folienstreifen schwarz
1x Folienstreifen Reflektion / weiß

Rammschutz-Shop.eu
Finkenberger Weg 24 58256 Ennepetal
Tel 02333 982077-0 Fax 02333 982077-1
info@rammschutz-shop.eu
www.rammschutz-shop.eu

	Datum	Name
Bearb.	13.08.26	ju.
Gepr.	13.08.26	ju.
Norm		

Maßstab | (Gewicht) 210 kg

013Q10015

Schwerlast-Schutzpfosten
zum Aufdübeln
Ø406 x H1500 mm

Blatt
Blätter

Zust. | Änderung | Datum | Name | Ursprung | Ersatz für: | Ersatz durch: