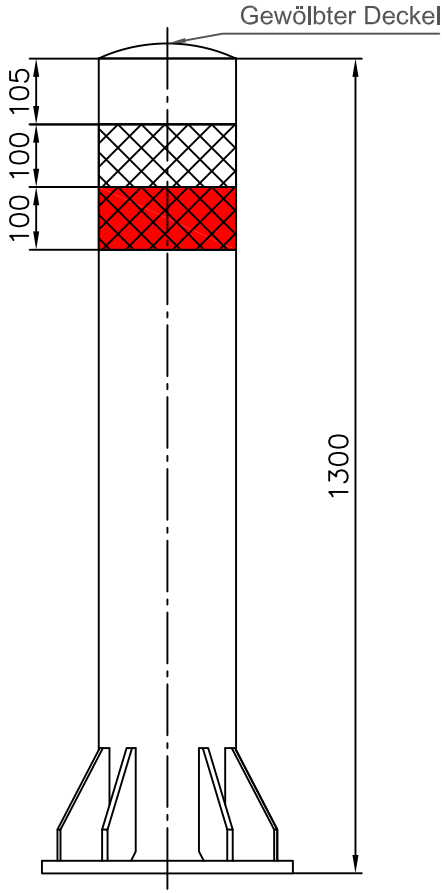

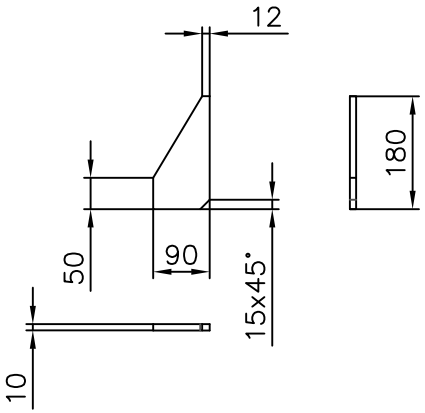

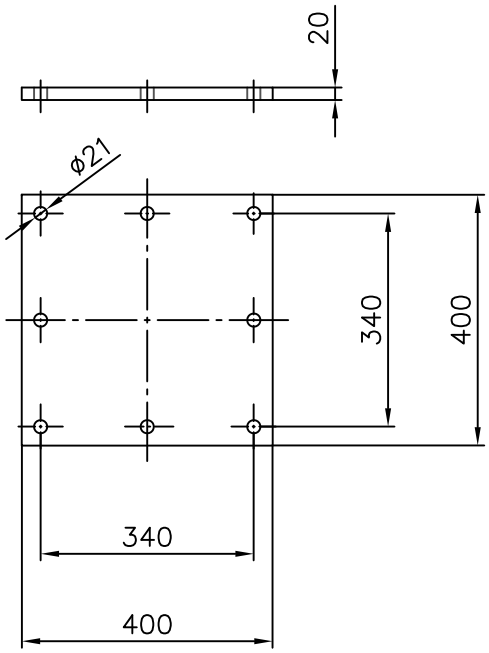

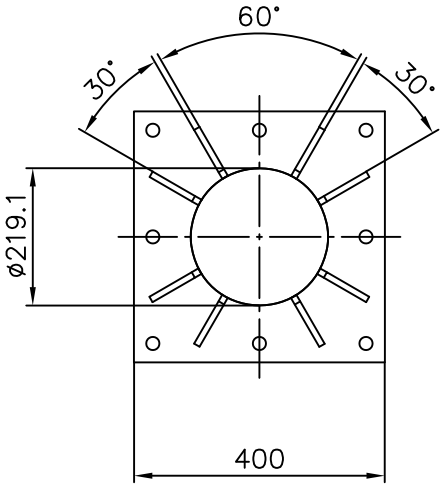

Stahlrohr Ø 219,1 x 6,3 mm
Feuerverzinkung
1x Folienstreifen Reflektion rot
1x Folienstreifen Reflektion weiß

Rammschutz-Shop.eu
Finkenberger Weg 24 58256 Ennepetal
Tel 02333 982077-0 Fax 02333 982077-1
info@rammschutz-shop.eu
www.rammschutz-shop.eu

	Datum	Name
Bearb.	29.06.26	ju.
Gepr.	29.06.26	ju.
Norm		

Maßstab | (Gewicht) 77 kg

013430013SL

Schwerlast-Schutzpfosten
zum Aufdübeln
Ø219 x H1300 mm

Blatt
Blätter

Zust. | Änderung | Datum | Name | Ursprung | Ersatz für: | Ersatz durch: