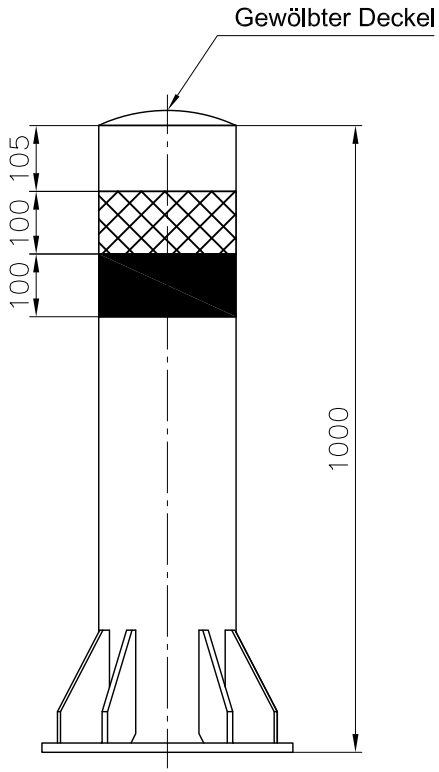

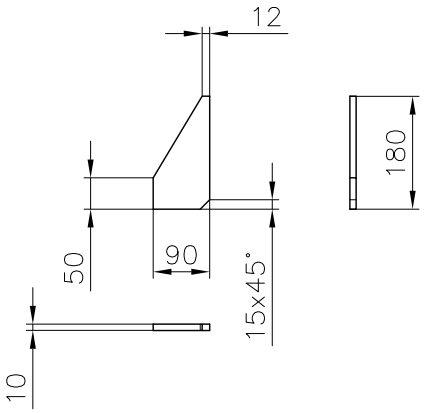

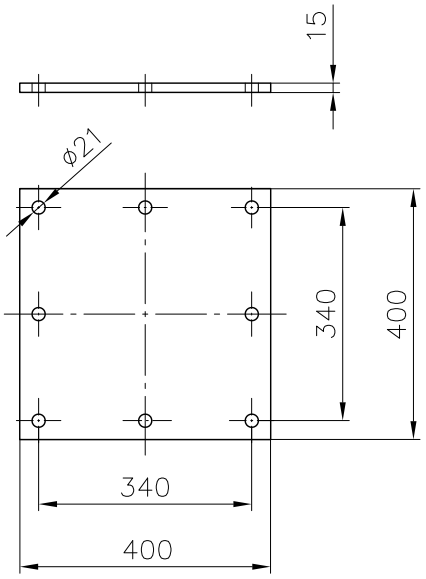

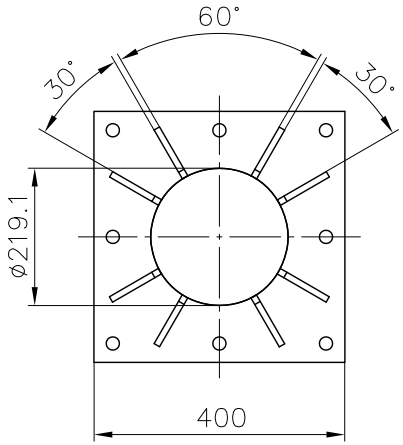

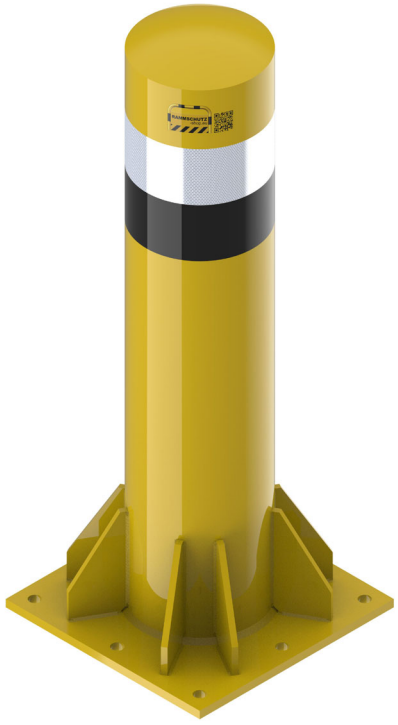

Stahlrohr Ø 219,1 x 4,5 mm
Rostschutzgrundierung
Pulverbeschichtet RAL 1023, gelb
1x Folienstreifen schwarz
1x Folienstreifen Reflektion / weiß

Rammschutz-Shop.eu
Finkenberger Weg 24 58256 Ennepetal
Tel 02333 982077-0 Fax 02333 982077-1
info@rammschutz-shop.eu
www.rammschutz-shop.eu

	Datum	Name
Bearb.	22.09.26	ju.
Gepr.	22.09.26	ju.
Norm		

Zust. | Änderung | Datum | Name | Ursprung

Maßstab | (Gewicht) 52 kg

013410010SL

Schwerlast-Schutzpfosten
zum Aufdübeln
Ø 219 x H1000 mm

Blatt
Blätter

Ersatz für: | Ersatz durch: