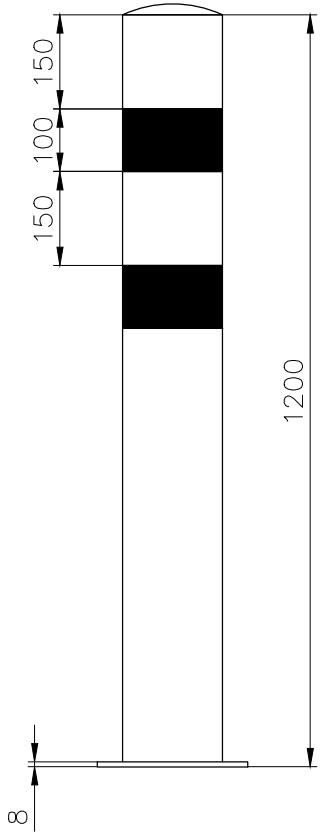

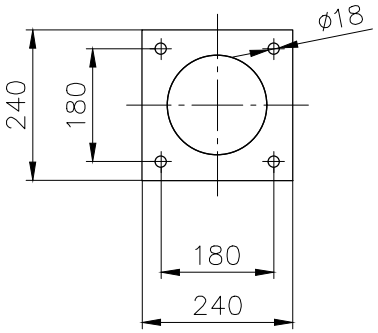

Stahlrohr Ø 159 x 4,5 mm
Verzinkt
Pulverbeschichtet RAL 1023, gelb
Schwarze Folienstreifen

Rammschutz-Shop.eu
Finkenberger Weg 24 58256 Ennepetal
Tel 02333 982077-0 Fax 02333 982077-1
info@rammschutz-shop.eu
www.rammschutz-shop.eu

	Datum	Name
Bearb.	20.02.24	ju.
Gepr.	20.02.24	ju.
Norm		

Maßstab | (Gewicht) 26 kg

013310012

Schutzpfosten zum Aufdübeln
Ø159 x 1200 (H) mm

Blatt
Blätter

Zust. | Änderung | Datum | Name | Ursprung | Ersatz für: | Ersatz durch: