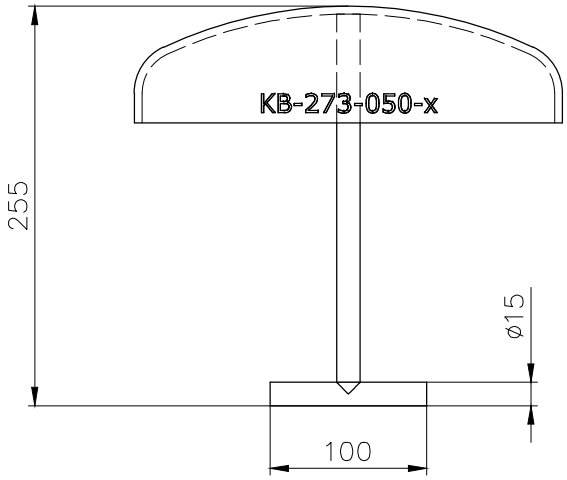

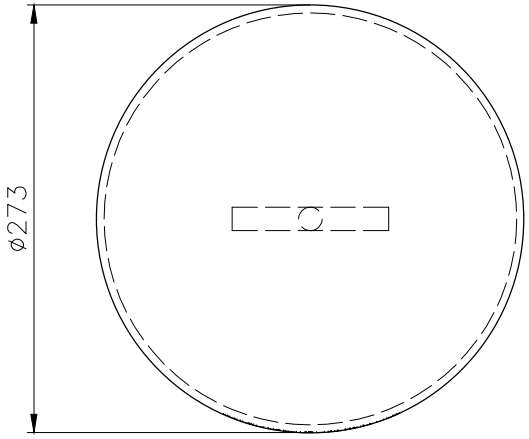

Klöpperboden DIN 28011- Ø273 x 5 mm
und Rundstahl Ø 15 mm
Feuerverzinkt
Pulverbeschichtet RAL 1023, gelb

Rammschutz-Shop.eu
Finkenberger Weg 24 58256 Ennepetal
Tel 02333 982077-0 Fax 02333 982077-1
info@rammschutz-shop.eu
www.rammschutz-shop.eu

	Datum	Name
Bearb.	13.06.24	ju.
Gepr.	13.06.24	ju.
Norm		

Maßstab | (Gewicht) 5 kg

011010022-02

Pollerdeckel
Ø273 mm

Blatt
Blätter

Zust. | Änderung | Datum | Name | Ursprung | Ersatz für: | Ersatz durch: